4 x ecoFIT Plus VU 150 / 2 Karıştırıcı Devre + Boyler / Hidrolik Karıştırıcılı

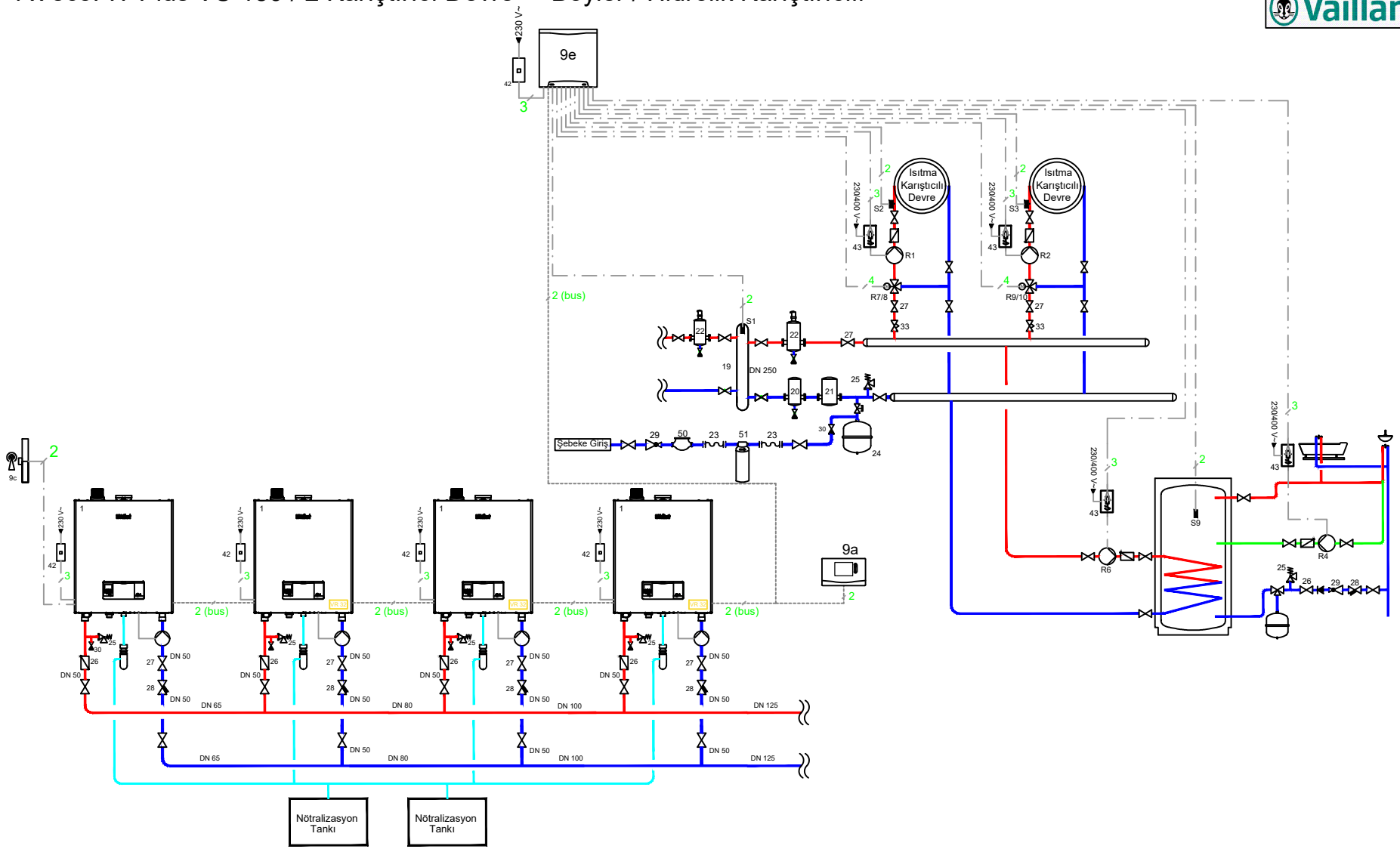

Sistem açıklamaları:
Sistem paralel (boyler & ısıtma) çalışacak şekilde tasarlanmıştır.
Filtre ile kazan sirkülasyon pompası arasındaki vana tavsiyedir.
Kaskad sisteminde cihaz adedinden 1 eksik VR 32 kullanılmalıdır. (n-1)

VRC 720 Şema: 2
VR 71 Yapılandırma: 3

NO	AÇIKLAMA	NO	AÇIKLAMA	NO	AÇIKLAMA	NO	AÇIKLAMA	NO	AÇIKLAMA						
9a	VRC 720	R2	Karıştırıcılı Isıtma Devre Pompası	R7/8	3 Yollu Karıştırıcılı Vana	S2	Isıtma Devresi Sıcaklık Sensörü								
9e	VR 71 Karıştırıcılı Modül	R4	Boyler Resirkülasyon Pompası	R9/10	3 Yollu Karıştırıcılı Vana	S3	Isıtma Devresi Sıcaklık Sensörü								
R1	Karıştırıcılı Isıtma Devre Pompası	R6	Boyler Doldurma Pompası	S1	Gidiş Suyu Sıcaklık Sensörü	S9	Boyler Sensörü								