# 3 x ecoFIT Plus VU 100 / 2 Karıştırıcı + Boyler Devre / Plakalı Eşanjör

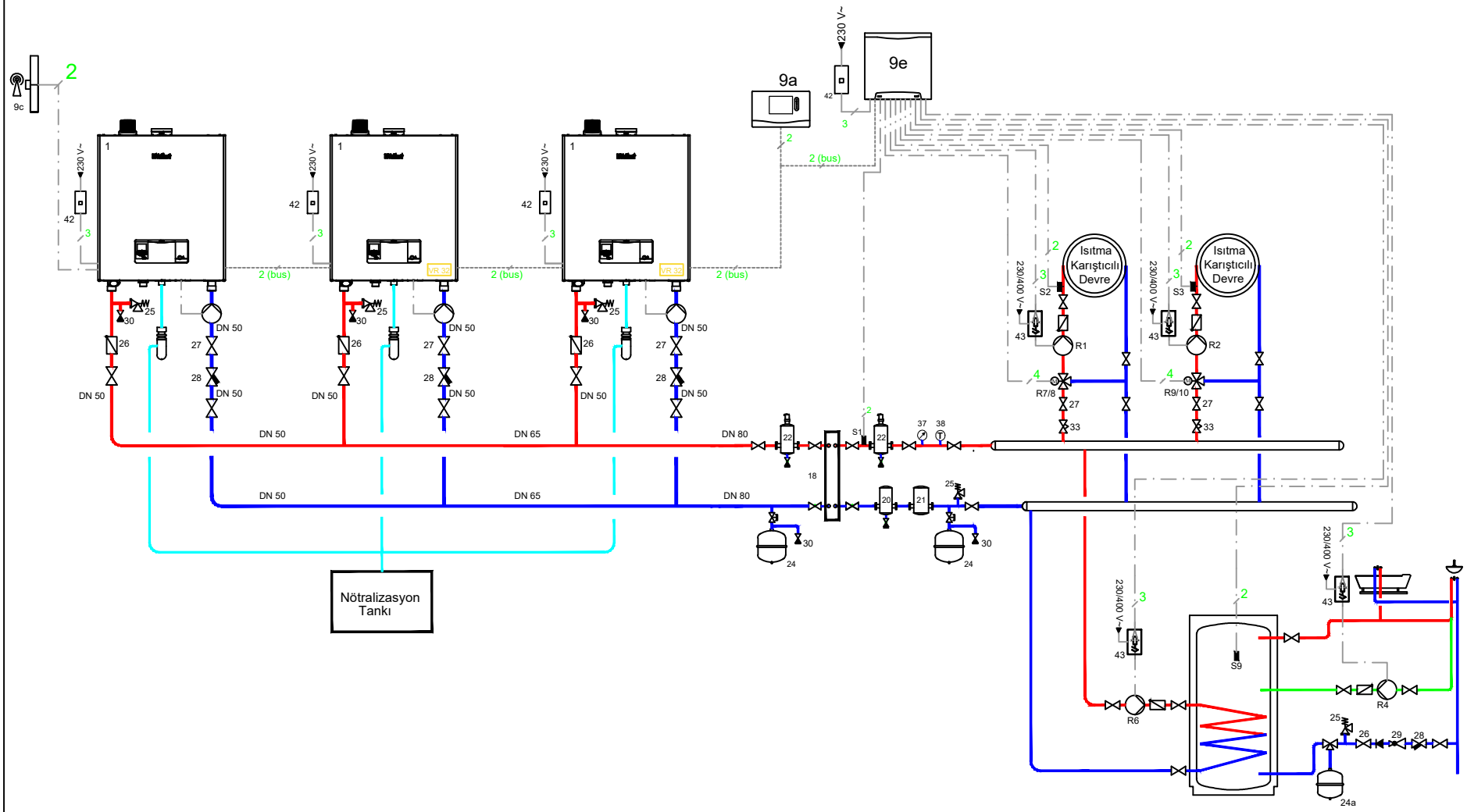


Sistem açıklamaları:
Sistem paralel (boyler & ısıtma) çalışacak şekilde tasarlanmıştır.
Filtre ile kazan sirkülasyon pompası arasındaki vana tavsiyedir.
Kaskad sisteminde cihaz adedinden 1 eksik VR 32 kullanılmalıdır. (n-1)

VRC 720 Şema: 2
VR 71 Yapılandırma: 3

| NO | AÇIKLAMA | NO | AÇIKLAMA | NO | AÇIKLAMA | NO | AÇIKLAMA | NO | AÇIKLAMA |
|---|---|---|---|---|---|---|---|---|---|
| 9a | VRC 720 | R2 | Karıştırıcılı Isıtma Devre Pompası | R7/8 | 3 Yollu Karıştırıcılı Vana | S2 | Isıtma Devresi Sıcaklık Sensörü | | |
| 9e | VR 71 Karıştırıcılı Modül | R4 | Boyler Resirkülasyon Pompası | R9/10 | 3 Yollu Karıştırıcılı Vana | S3 | Isıtma Devresi Sıcaklık Sensörü | | |
| R1 | Karıştırıcılı Isıtma Devre Pompası | R6 | Boyler Doldurma Pompası | S1 | Gidiş Suyu Sıcaklık Sensörü | S9 | Boyler Sensörü | | |