2 li Kaskad Isı Pompası
Karıştırıcılı Devre & Boyler Devresi

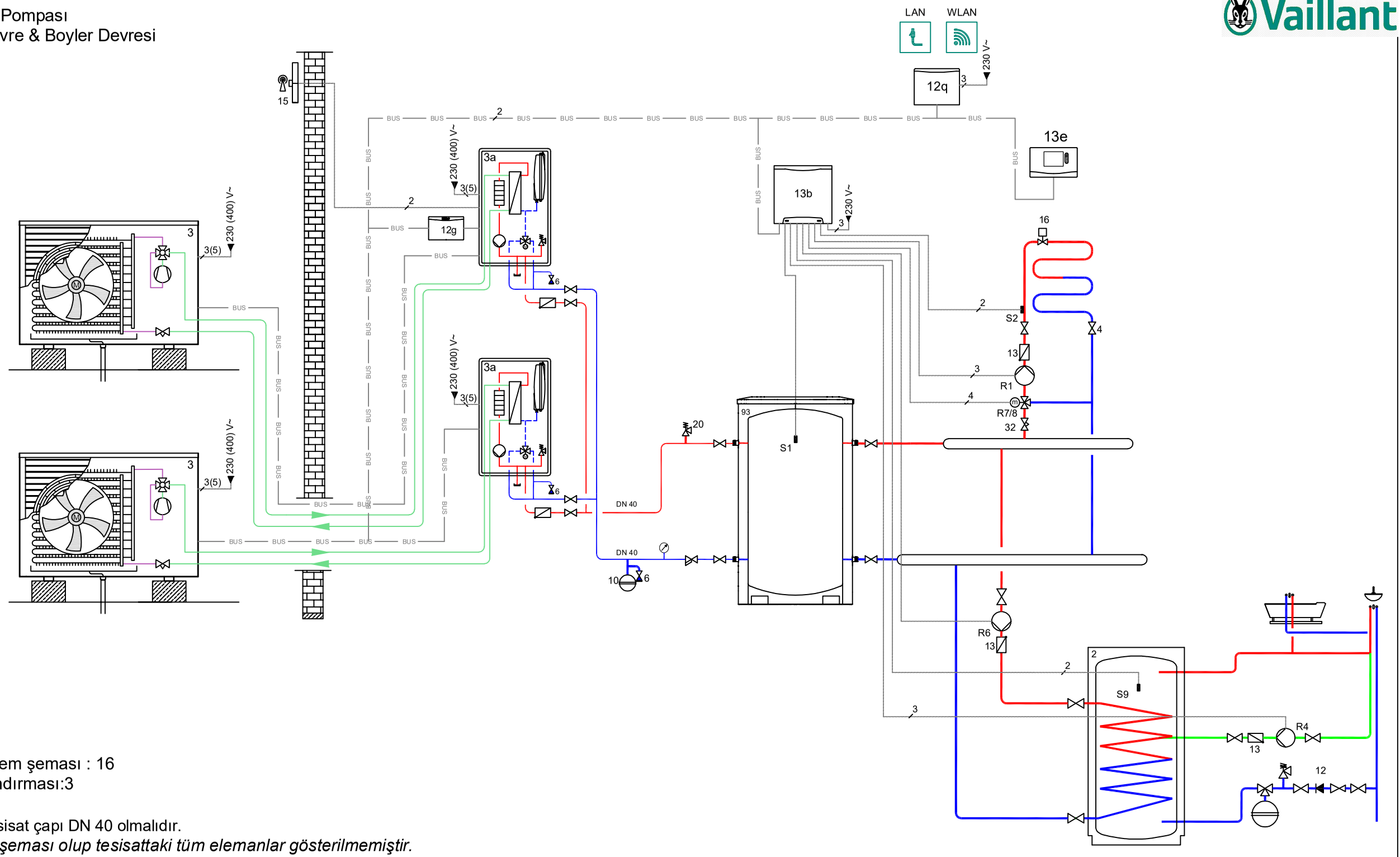

VRC 720 Sistem şeması : 16
VR 71 yapılandırması:3
NOT:
Isı pompası tesisat çapı DN 40 olmalıdır.
Bu bir sistem şeması olup tesisattaki tüm elemanlar gösterilmemiştir.

NO	AÇIKLAMA	NO	AÇIKLAMA	NO	AÇIKLAMA					NO	AÇIKLAMA	
2	Isı Pompası Boyleri	16	Termostatik Vana								Sıcak Hat (Isıtma yada kullanma suyu)	
3	aroTHERM Isı Pompası Dış Ünitesi	32	Debi Ayar Vanası								Soğuk Hat (Isıtma yada kullanma suyu)	
3a	aroTHERM Isı Pompası İç Ünitesi	93	Akümülasyon Tankı								Resirkülasyon Hattı	
4	Vana	R1	Devre Pompası								Sıcak Hat (Glikol)	
12	Şebeke Emniyet Grubu	R 7/8	3 Yollu Karıştırıcılı Vana								Soğuk Hat (Glikol)	
12g	VR 32b	R6	Boyler Pompası								R 410 Akışkanı	
12q	VR 921 (Opsiyonel)	S9	Boyler Sensörü								Kablo bağlantısı	
13	Çek valf	S1	Akümülasyon Tankı Sensörü							BUS	İleteşim kablosu (eBUS)	
13b	VR 71 Karıştırıcı Modül	S2	Isıtma Devresi Sıcaklık Sensörü									
13e	VRC 720	R4	Resirkülasyon Pompası									
15	Dış hava duyargası	6	Doldurma-Boşaltma Vanası									