1 x VU 48 kW / Isıtma + Boyler Devresi

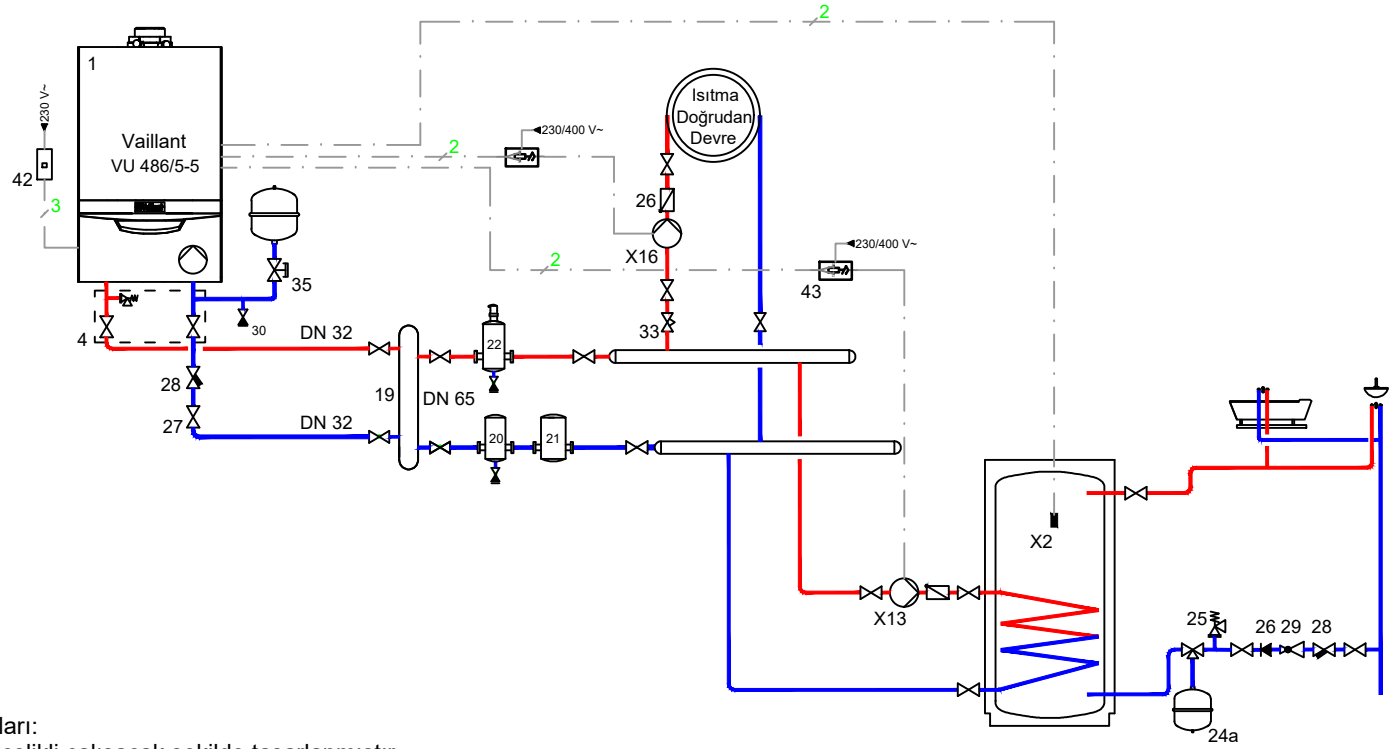

Sistem açıklamaları:
Sistem boyler öncelikli çalışacak şekilde tasarlanmıştır.

NO	AÇIKLAMA										
X16	Isıtma Sirkülasyon Pompası										
X13	Boyler Isıtma Pompası										
X2	Boyler Sensörü										