6 x VU 280 kW / 2 x Karıştırıcılı + Boyler Devresi

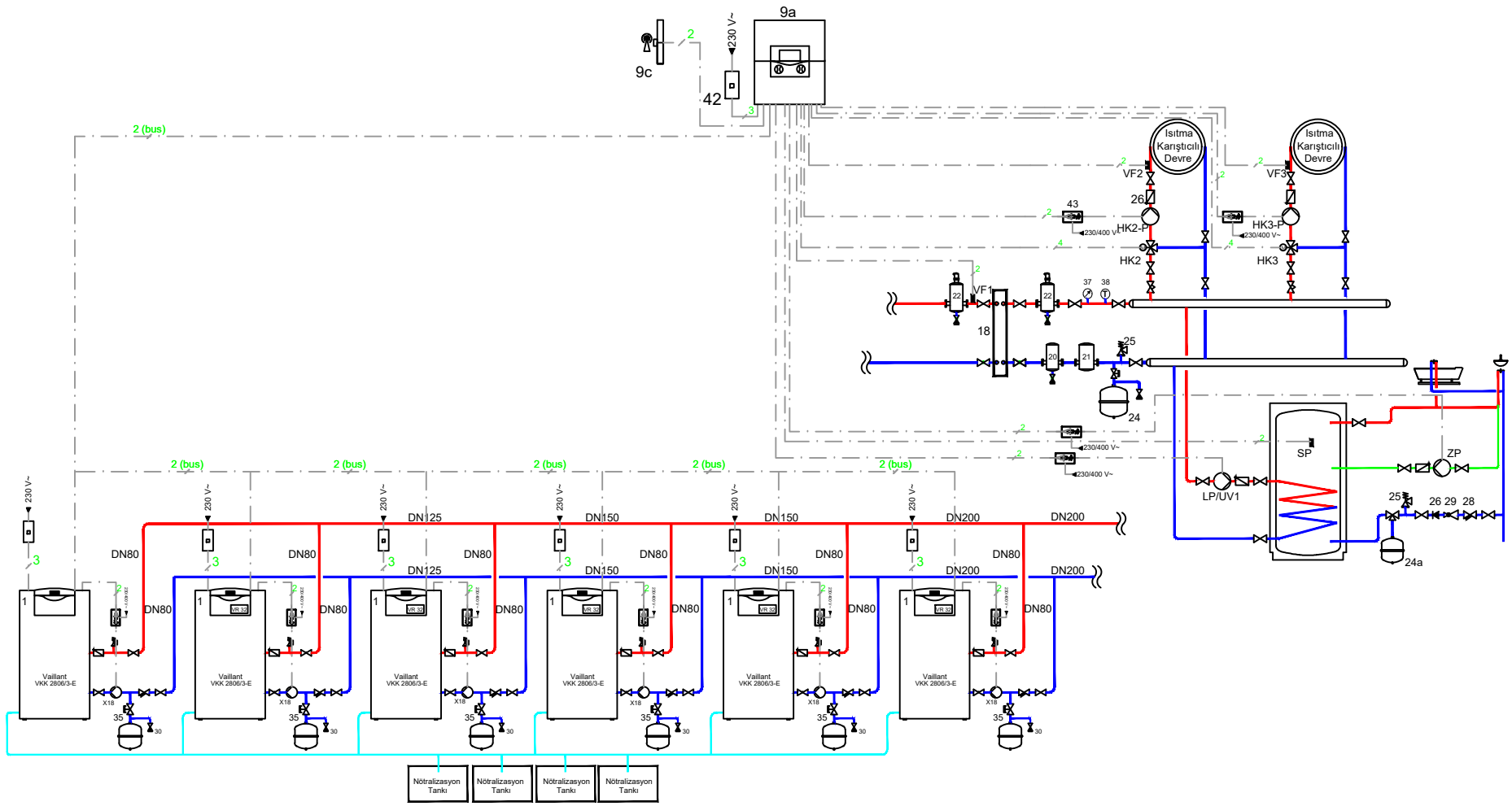

Sistem açıklamaları:
Sistem paralel (boyler & ısıtma) çalışacak şekilde tasarlanmıştır.

NO	AÇIKLAMA	NO	AÇIKLAMA	NO	AÇIKLAMA	NO	AÇIKLAMA						
9a	VRC 630	ZP	Boyler Resirkülasyon Pompası	VF1	Gidiş Suyu Sıcaklık Sensörü	HK2	3 Yollu Karıştırıcılı Vana						
HK2-P	Karıştırıcılı Isıtma Devresi Pompası	LP/UV1	Boyler Isıtma Pompası	VF2	Karıştırıcılı Isıtma Devresi Sensörü	HK3	3 Yollu Karıştırıcılı Vana						
HK3-P	Karıştırıcılı Isıtma Devresi Pompası	SP	Boyler Sensörü	VF3	Karıştırıcılı Isıtma Devresi Sensörü	X18	Cihaz Sirkülasyon Pompası						