1 x ecoFIT Plus VU 150 / Isıtma Devresi

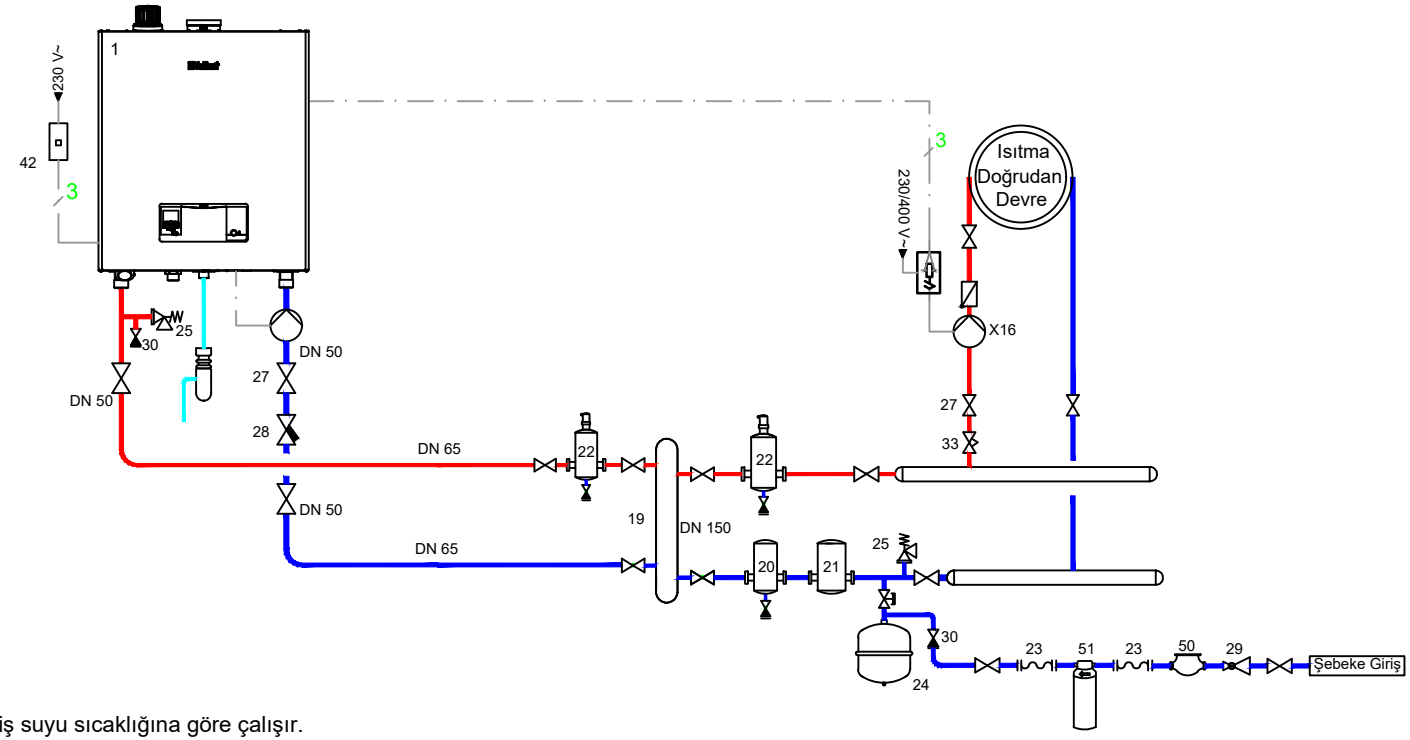

Sistem açıklamaları:
Sistem dış havaya göre değil gidiş suyu sıcaklığına göre çalışır.
Sistemde zaman programı istenir ise uzaktan kumanda modülü gereklidir.
Filtre ile kazan sirkülasyon pompası arasındaki vana tavsiyedir.

NO	AÇIKLAMA	NO	AÇIKLAMA								
X16	Isıtma Sirkülasyon Pompası										